NOVINKA

Domekt CF 700 H C6M

Maximální vzduchový výkon, m^3/h	641
Maximální vzduchový výkon, l/s	178
Referenční průtok, m^3/s	0,125
Referenční tlaková ztráta, Pa	50
SPI, W/(m^3/h)	0,27
Tepelná účinnost rekuperace tepla, %	87
Výkon elektrického ohřívače, kW / Δt, °C	0,5/3,2
Výkon elektrického ohřívače, kW / Δt, °C	1,5/9,7
Přívodní napětí, V	1~230
Maximální provozní proud HE, A	11,6
Elektrický příkon ventilátoru při maximálním vzduchovém množství, W	178
Elektrický příkon ventilátoru při referenčním průtoku, W	66
Rozměry filtrů Š×V×D, mm	390×300×46
Rozměry jednotky Š×V×D, mm	487×700×1500
Montážní prostor, mm	500
Hmotnost jednotky, kg	95

Akustická data

A-vážený akustický výkon L_{WA}, dB(A) při referenčním průtoku

Vstup přiváděného vzduchu	47
Výstup přiváděného vzduchu	67
Vstup odváděného vzduchu	47
Výstup odváděného vzduchu	67
Opláštění	47

A-vážený akustický tlak L_{PA}, dB(A)
v běžně utěsněné místnosti 10 m^2 ve vzdálenosti 3 m od opláštění.

Okolí	36

Teplotní účinnost

	Zima					Léto		
Venkovní teplota, °C	-23	-15	-10	-5	0	25	30	35
Za výměníkem*, °C	17,6*	18,3*	19*	19	19	22,4	23,1	23,8

vnitřní +22 °C, 20 % RH.
* výpočty provedené po vyhodnocení předehřívače.

Výkon

Jednotka ve standardním provedení

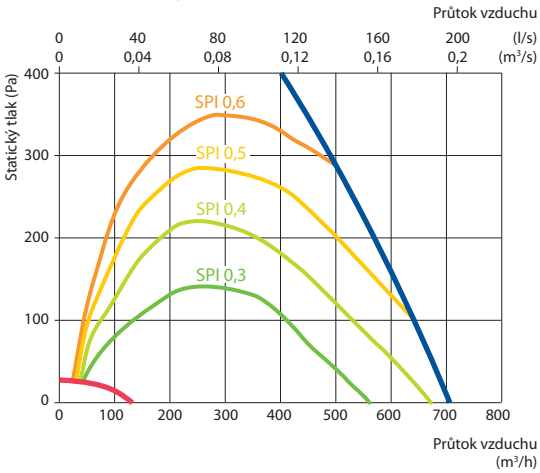

Zobrazena jako pravá (R1)

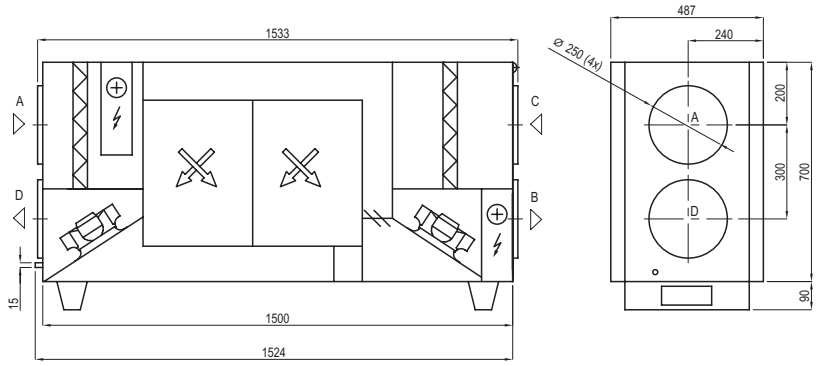

Zobrazena jako levá (L1)

A Sání venkovního vzduchu
B Přiváděný vzduch
C Odtah vzduchu z interiéru
D Výstup vzduchu do venkovního prostředí

Příslušenství

Uzavírací klapka		AGUJ-M-250+LF230/CM230
Tlumič hluku	A/D	AGS-250-50-600-M
	B/C	AGS-250-50-900-M
Vodní ohřívač		DH-250
Směšovací uzel		PPU-HW-3R-15-0,63-W2
Dvoucestný ventil (ohřívač)		VVP47.10-0,63

Vodní chladič	DCW-0,7-5
Dvoucestný ventil (chladič)	VVP47.15-2,5
Venkovní mřížka	LD-250
Vodní ohřívač/chladič	DHCW-250
Vodní ohřívač/chladič DX	DCF-0,7-5
Jednotka tepelného čerpadla	MOU-18HFN8+KA8140

C6.1

C6.2

Nejnovější technické údaje jsou k dispozici vždy v aktuální verzi návrhového programu.
Společnost UAB KOMFOVENT si vyhrazuje právo v rámci procesu vylepšování produktů měnit parametry a velikosti vzduchotechnických jednotek.